# SoftBand - Căști pentru dormit

## Manual de utilizare

Vezi produsul aici: https://www.bitmi.ro/softband.html

## OPRIREA / PORNIREA MUZICII

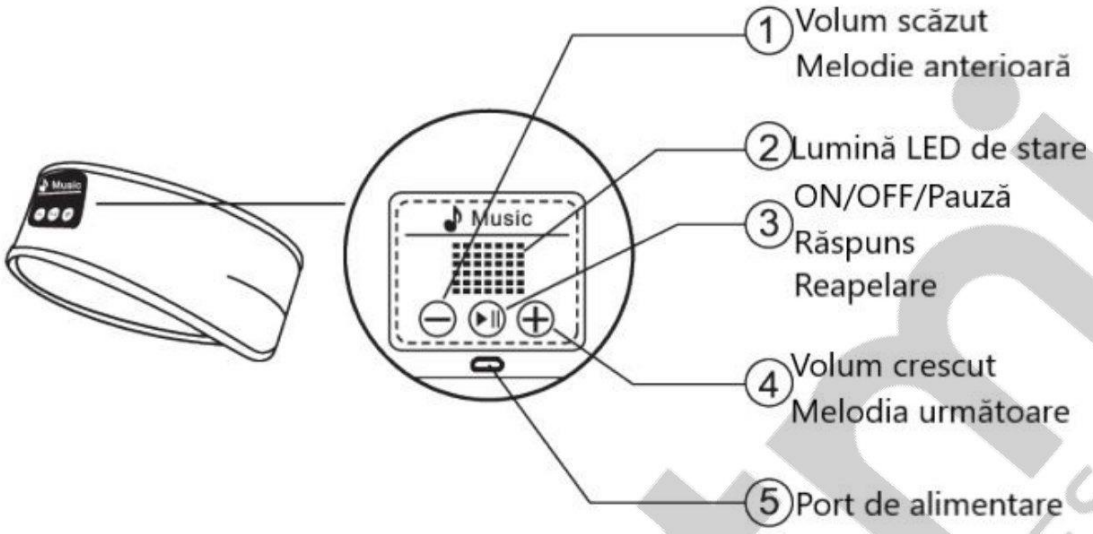

## ÎNCĂRCAREA CĂȘTILOR

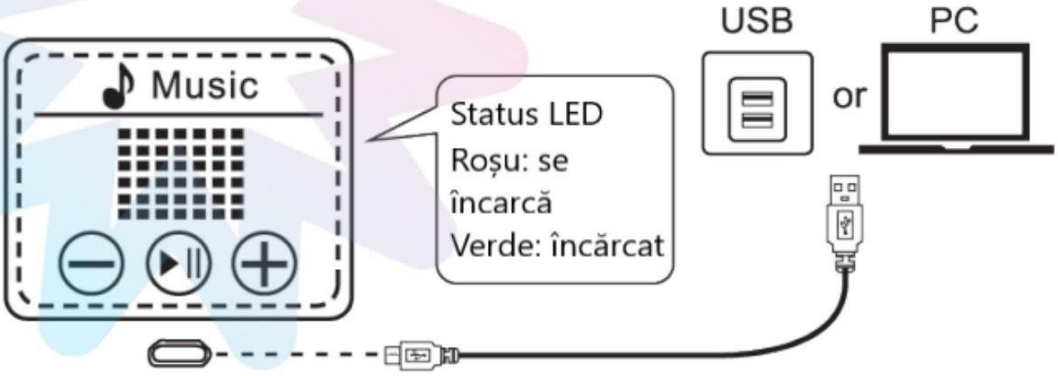

## ASOCIEREA CU DISPOZITIVUL DUMNEAVOASTRĂ

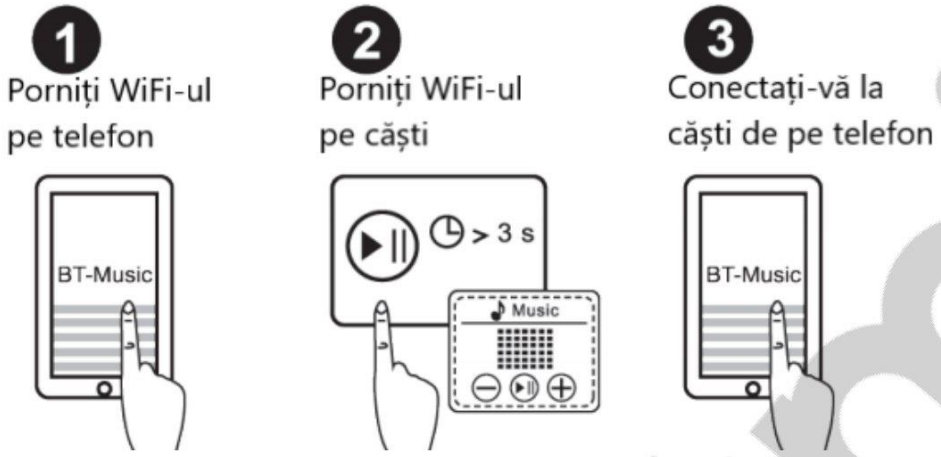


| Stare LED | Ce înseamnă |
|---|---|
| Albastru și roșu intermitent rapid | În așteptare pentru a fi asociat |
| Albastru intermitent lent | Conectat la un dispozitiv |

Când este pornit, căștile se vor conecta automat la ultimul dispozitiv asociat, dacă este disponibil. Dacă nu este detectat niciun dispozitiv asociat anterior, acestea vor intra în modul de asociere.

## CONTROL

| | | |
|---|---|---|
| Pornire/Oprire | > 3 s | Țineți apăsat pentru 3 secunde |
| Redare/Întrerupere muzică | x1 | Apăsați o dată când vă conectați la un dispozitiv |
| Volum crescut/scăzut | | Apăsați lung în timpul redării muzicii |

| | | |
|---|---|---|
| Următoarea melodie | x1 | Apăsați o dată în timpul redării muzicii |
| Melodia anterioară | x1 | Apăsați o dată în timpul redării muzicii |
| Răspundeți / Terminați apel | x1 | Apăsați o dată când telefonul sună |
| Reapelează | x2 | Apăsare rapidă de 2 ori |

## SPĂLAREA BENTIȚEI

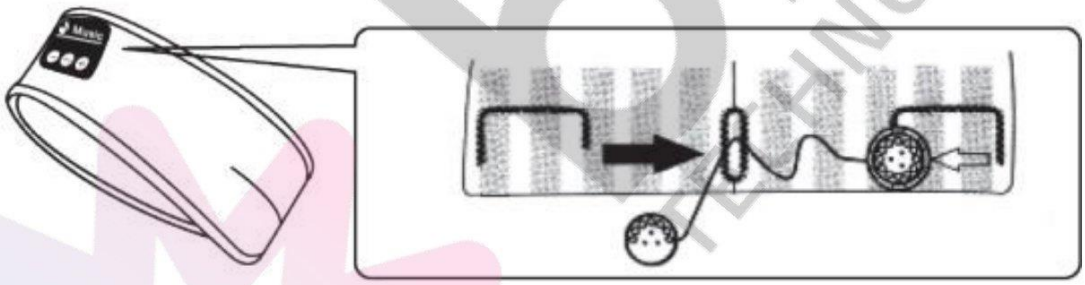

1. Scoateți cu grijă ambele capete ale modulului difuzorului din bentiță folosind deschiderea din interiorul benzii.
2. Spălați manual bentița cu apă rece și uscați-o la aer.
3. Reinstalați modulul difuzorului fără fir înapoi pe bandă în locația sa inițială și asigurați-vă că butoanele sunt aliniate cu panoul de control.

## DECLARAȚIA FCC DE EXPUNERE LA RADIAȚII

Acest echipament respectă limitele FCC de expunere la radiații RF stabilite pentru un mediu necontrolat. Acest transmițător nu trebuie să fie amplasat sau operat împreună cu orice altă antenă sau transmițător.

SUA: Acest dispozitiv respectă Partea 15 din Regulile FCC. Funcționarea sa este supusă următoarelor două condiții: (1) Acest dispozitiv nu poate provoca interferențe dăunătoare și (2) Acest dispozitiv trebuie să accepte orice interferență primită, inclusiv interferențe care pot provoca o funcționare nedorită.

Canada: Funcționarea este supusă următoarelor două condiții: (1) Acest dispozitiv nu poate cauza interferențe și (2) Acest dispozitiv trebuie să accepte orice interferență, inclusiv interferențe care pot cauza funcționarea nedorită a dispozitivului. Notă: Acest echipament a fost testat și s-a dovedit că respectă limitele pentru un dispozitiv digital de Clasa B, în conformitate cu Partea 15 din Regulile FCC.

Aceste limite sunt concepute pentru a oferi o protecție rezonabilă împotriva interferențelor dăunătoare dintr-un mediu rezidențial.

Acest echipament generează, utilizează și poate radia energie de frecvență radio și, dacă nu este instalat și utilizat în conformitate cu instrucțiunile, poate provoca interferențe dăunătoare comunicațiilor radio.

Cu toate acestea, nu există nicio garanție că interferențele nu vor apărea într-o anumită instalație. Dacă acest echipament provoacă interferențe dăunătoare recepției radio sau televiziunii, ceea ce poate fi determinat prin oprirea și pornirea echipamentului, utilizatorul este încurajat să încerce să corecteze interferența prin una sau mai multe dintre următoarele măsuri:

- Reorientați sau mutați antena de recepție.
- Măriți distanța dintre echipament și receptor.
- Conectați echipamentul la o priză pe un circuit diferit de cel la care receptorul este conectat.
- Consultați distribuitorul sau un tehnician radio/TV cu experiență pentru ajutor.

## ATENȚIE! AVERTIZĂRI ȘI INSTRUCȚIUNI DE SIGURANȚĂ

Acest produs conține o baterie internă reîncărcabilă Li-ion neschimbabilă.

**Vă rugăm, utilizați cu grija!**

NU puneți, depozitați sau lăsați niciodată produsul în sau în apropierea surselor de căldură, într-un recipient sub presiune sau într-un cuptor cu microunde.

NU lăsați NICIODATĂ produsul într-un vehicul neaerisit sub lumina directă a soarelui.

NU perforați, deschideți, dezasamblați sau nu îndepărtați niciodată bateria și nu utilizați într-un mediu coroziv.

NU expuneți NICIODATĂ produsul la temperaturi peste 60°C (140°F).

Confirmați ÎNTOTDEAUNA că temperatura ambiantă este peste 0°C și sub 40°C în timpul încărcării.

Nu lăsați la îndemâna sugarilor și copiilor mici.

*Nerespectarea acestor instrucțiuni poate face ca din bateria cu litiu-ion să curgă soluție alcalină sau altă substanță electrolitică, să ia foc sau să explodeze, provocând răniri corporale și/sau daune materiale. Dacă acumulatorul are scurgeri și intrați în contact cu fluidele scurse, clătiți bine cu apă și solicitați imediat asistență medicală.

## OPTIMIZAREA PERFORMANȚEI BATERIEI

Nu lăsați produsul la încărcat mai mult de două ore. Procedând astfel, există riscul de a supraîncărca bateria și de a scurta durata de viață a acesteia. Dacă produsul nu este utilizat pentru o perioadă lungă de timp, vă rugăm să reîncărcați produsul înainte de a-l utiliza din nou. Deconectați cablul de încărcare când nu este utilizat.

## ELIMINAREA PRODUSULUI:

Deoarece acest produs conține o baterie și un dispozitiv electronic, care sunt realizate din substanțe care sunt potențial periculoase pentru mediu și sănătatea umană, nu trebuie să îl aruncați cu deșeurile obișnuite.

Aruncați întotdeauna dispozitivele electronice uzate care conțin o baterie în conformitate cu reglementările comunitare în vigoare care se aplică. Dacă nu există reglementări locale referitoare la eliminarea componentelor electronice ale bateriei, vă rugăm să aruncați aceste articole într-un coș de gunoi pentru electronice.

Multe retailere de electronice reciclează acum bateriile și alte componente electronice gratuit. Vă rugăm să verificați pentru a vedea care sunt în zona dvs. pentru a face acest lucru.

**Eliminare**

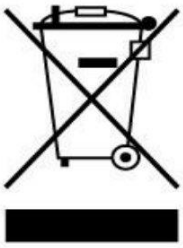

Cumpărătorii au obligația de a nu elimina deșeurile de echipamente electrice și electronice (DEEE) ca deșeuri municipale nesortate și de a le colecta separat. Colectarea separată a DEEE poate asigura o incidență redusă a substanțelor periculoase asupra mediului și sănătății umane, precum și conservarea resurselor.

Fiecare EEE este format dintr-o combinație de componente care conțin diferite substanțe, unele periculoase, care, pe de o parte, pot fi materii prime secundare ce pot fi reutilizate, iar pe de alta parte, pot fi o sursa importantă de poluare a mediului și pot avea un impact negativ asupra sănătății umane în cazul în care nu sunt colectate separat și reciclate corespunzator. Simbolul care indică faptul că echipamentele electrice și electronice fac obiectul unei colectări separate reprezintă o pubelă cu roți barată cu o cruce. Această pictogramă indică faptul că DEEE nu trebuie amestecate cu deșeurile menajere și că acestea fac obiectul unei colectări separate.

CE RoHS

**Importator:**
SC Bitmi Technologies SRL
Str. Ion Dragoslav Nr.24C
Fălticeni, Suceava
www.bitmi.ro
Telefon: 0757771838
Fabricat in PRC