Fişă tehnică produs

Specificatii



Asfora, Intrerupator simplu, fara surub, alb

EPH0100121

Principale

Gama	Asfora
Tip produs sau componenta	Intrerupator
prezentare dispozitiv	Produs complet
numar de clapete	1
functie de comutare	Simplu
tip de sarcina	Sarcina pentru lampi cu balast cu consum redus de energie: 100 W
culoare	Alb
tip de ambalaj	Flow-pack

Suplimentare

montare dispozitiv	Incastrat
actuator	Clapeta
gama de puteri	2300 W
curent nominal	10 AX la 250 V c.a.
[Ue] tensiune nominala	250 V
numar de cabluri	2 cablu(ri) 2,5 mm²
rigiditate cablu	Flexibil Rigid Torsadat
lungime de dezizolare conductor	13,0 mm
material	ABS (nitril acrilic butadiena - stirena)
finisare suprafata	Lucios
material conductor	Aramiu
mod de fixare	Suruburi sau gheare51…70 mm
tratament suprafata	Netratat
conexiuni - borne	Borna fara surub
mod de fixare	Suruburi
latime	83 mm
inaltime	83 mm
adancime	43 mm
adancimea proiectata	15 mm
greutate neta	0,0704 kg

Declinare de responsabilitate: Această documentaţie nu se substituie şi nu trebuie utilizată pentru stabilirea adecvării sau fiabilităţii acestor produse pentru aplicaţii utilizator

Mediu

standarde	SR EN 60669-1
certificari produs	TSE VDE NF
etichete privind calitatea	CE UKR
grad de protectie IP	IP20
grad de protectie IK	IK02
temperatura ambientala de functionare	-5…40 °C

Unitati de ambalare

Unitate de masura pentru prima forma de impachetare	PCE
Număr de produse în pachet	1
Inaltime prima forma de impachetare	4,500 cm
Latime prima forma de impachetare	8,500 cm
Lungime prima forma de impachetare	8,500 cm
Greutate colet(Lbs)	70,300 g
Unitate de masura pentru a doua forma de impachetare	BB1
Numar unitati in a doua forma de impachetare	10
Inaltime a doua forma de impachetare	9,500 cm
Latime a doua forma de impachetare	18,500 cm
Lungime a doua forma de impachetare	27,500 cm
Greutate a doua forma de impachetare	774,000 g
Unitate de masura pentru a treia forma de impachetare	S04
Numar unitati in a treia forma de impachetare	120
Inaltime a treia forma de impachetare	30,000 cm
Latime a treia forma de impachetare	40,000 cm
Lungime a treia forma de impachetare	60,000 cm
Greutate a treia forma de impachetare	9,881 kg

Garanţie contractuală

Garantie (in luni)	18

Environmental Data

Schneider Electric isi propune sa atinga nivelul Net Zero pana in 2050 prin parteneriate la nivelul lantului de aprovizionare, materiale cu impact mai redus si circularitate, prin campania „Use Better, Use Longer, Use Again” pentru a extinde durata de viata a produselor si reciclabilitatea.

Environmental Data explicate >

Cum evaluam sustenabilitatea produselor >

Amprenta de mediu

Amprenta de carbon totala pe durata de viata	**0.7 kg CO2 eq.**
Amprenta de carbon a fazei de fabricaţie [A1–A3]	**0.4 kg CO2 eq.**
Amprenta de carbon a fazei de distribuţie [A4]	**0 kg CO2 eq.**
Amprenta de carbon a fazei de instalare [A5]	**0 kg CO2 eq.**
Amprenta de carbon a fazei de utilizare [B2, B3, B4, B6]	**0.1 kg CO2 eq.**
Amprenta de carbon a fazei de sfârşit de viaţă [C1–C4]	**0.2 kg CO2 eq.**
Raport de mediu	**Profilul ambiental al produsului**

Use Better

Materiale si ambalare

Pachet cu carton reciclabil	**Nu**
Ambalaj fara plastic	**Nu**
Numar SCIP	**C6de3800-7220-4403-a6a2-26e1f05e3f4b**
Directiva RoHS a UE	**Conform Prin Scutire**
Regulamentul REACh	**Referinţa conţine SVHC peste prag**
Statut de indemn de halogen	**Produsul conţine halogeni peste pragurile admise**
Nu contine PVC	**Da**

Use Longer

Prelungire durata de viata

Reparare	**Nu**

Use Again

Reambalare si refabricare

Potentialul de reciclabilitate, in %	**48**
Profil circularitate	**Nu sunt necesare operatii de reciclare speciale**
Preluare la sfarsitul duratei de viata	**Da**
Eticheta WEEE	**În Uniunea Europeana, produsele trebuie reciclate respectand sistemul specific de colectare a deseurilor si nu trebuie sa ajunga in pubelele de colectare a deseurilor menajere.**

Image of product / Alternate images

Alternative

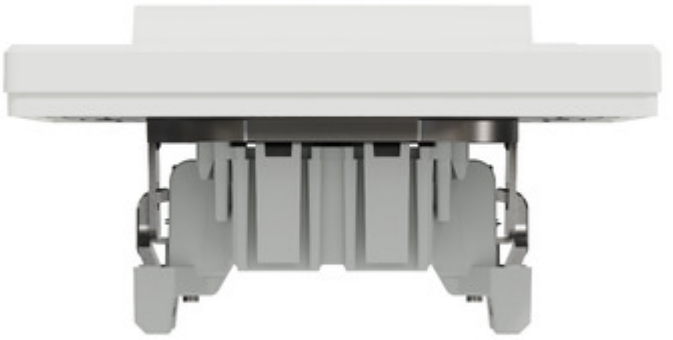



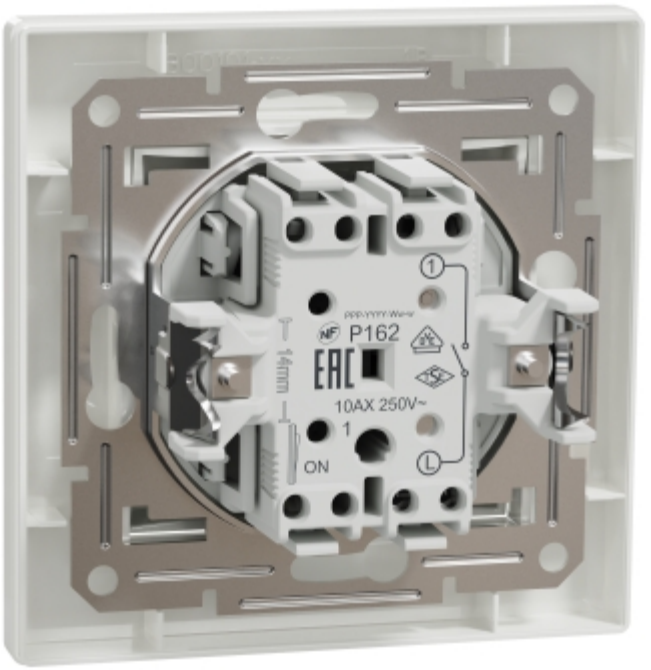
P162
14mm
10AX 250V~
1
ON

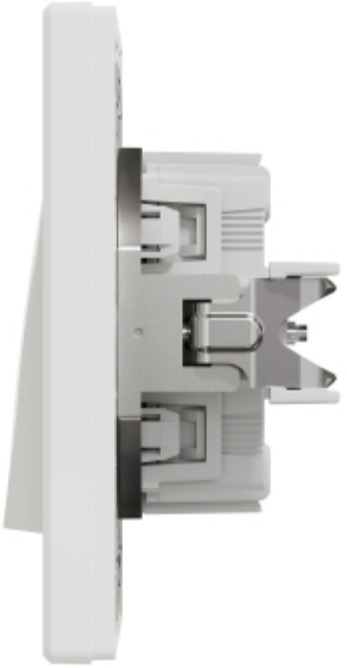

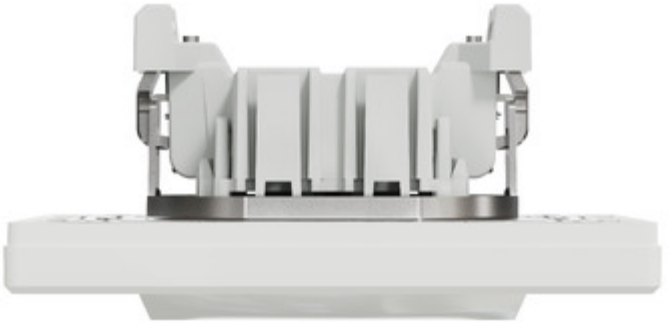

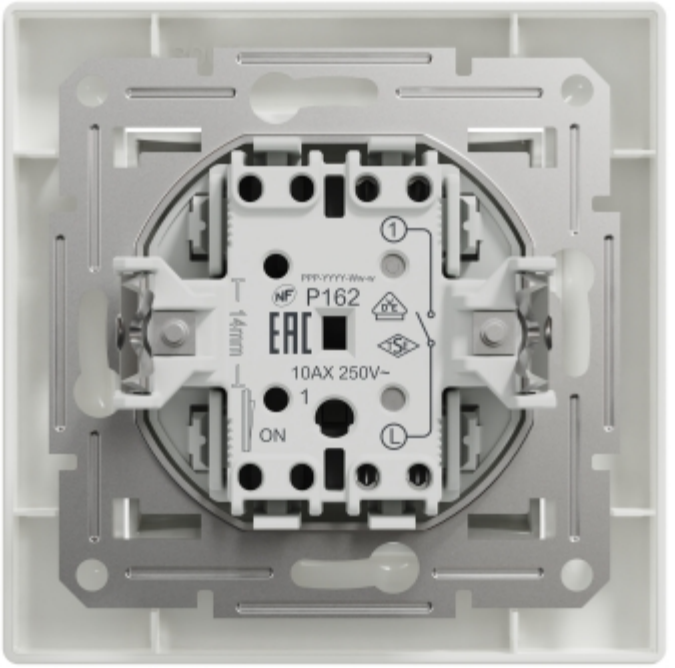
P162
10AX 250V~
14mm
ON

